Kleinautomatik-Spritzapparat
KA-2 / AIRLESS

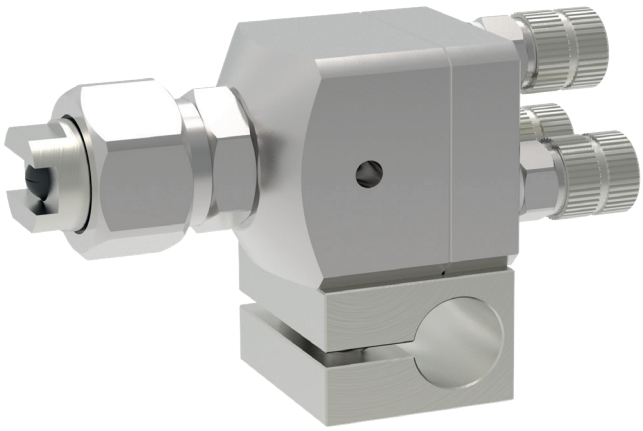

Alfred Schütze Apparatebau GmbH
Zeppelinstraße 2, 28844 Weyhe-Dreye

Tel.: 0421 / 4 35 10 - 0
Fax: 0421 / 4 35 10 - 43

www.schuetze-gmbh.de
info@schuetze-gmbh.de

Kleinautomatik-Spritzapparat
KA-2 / AIRLESS

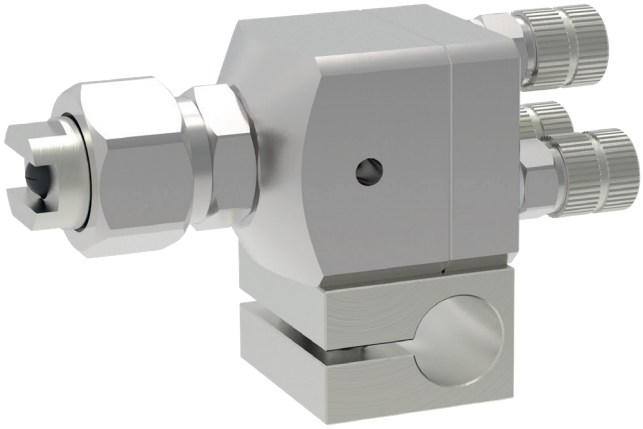

Der Automatik-Spritzapparat KA-2 / AIRLESS ist ein luftlos zerstäubender Spritzapparat. Das zu verarbeitende Material wird unter hohem Druck dem Apparat zugeführt. Eine spezielle AIRLESS Düse sorgt für die Zerstäubung.

Durch die geringen Abmessungen ist die KA-2 / AIRLESS ideal für alle Anwendungen geeignet, bei denen nur sehr begrenzte Platzverhältnisse vorhanden sind.

Die Ansteuerung des Ventils kann wahlweise entweder mit einem Luftanschluss („Steuerluft zum Öffnen, nur Federdruck zum Schließen“) oder mit zwei Luftanschlüssen („Steuerluft zum Öffnen, Steuerluft und Federdruck zum Schließen“) erfolgen.

Der Kleinautomatik-Spritzapparat KA-2 / AIRLESS kann mit allen handelsüblichen AIRLESS Düsen ausgestattet werden.

Optional kann die KA-2 / AIRLESS auch mit Verlängerungen in unterschiedlichen Ausführungen ausgestattet werden.

Technische Daten:

Materialdruck:	max. 150 bar (bei zwei Luftanschlüssen) max. 120 bar (bei einem Luftanschluss)
Steuerluftdruck:	5 – 6 bar
Maße:	60 x 25 x 25 mm
Gewicht:	ca. 140 g
Hauptkörper:	Edelstahl
Nadelsitz:	Edelstahl
Nadel:	Hartmetall
Dichtungen:	Viton® (andere Werkstoffe auf Anfrage)

Sonderausführung auf Anfrage.
Technische Änderungen vorbehalten.
Für weitere Informationen sprechen Sie uns bitte an.

Alfred Schütze Apparatebau GmbH
Zeppelinstraße 2, 28844 Weyhe-Dreye
Tel.: 0421 / 4 35 10 - 0
Fax: 0421 / 4 35 10 - 43
www.schuetze-gmbh.de
info@schuetze-gmbh.de